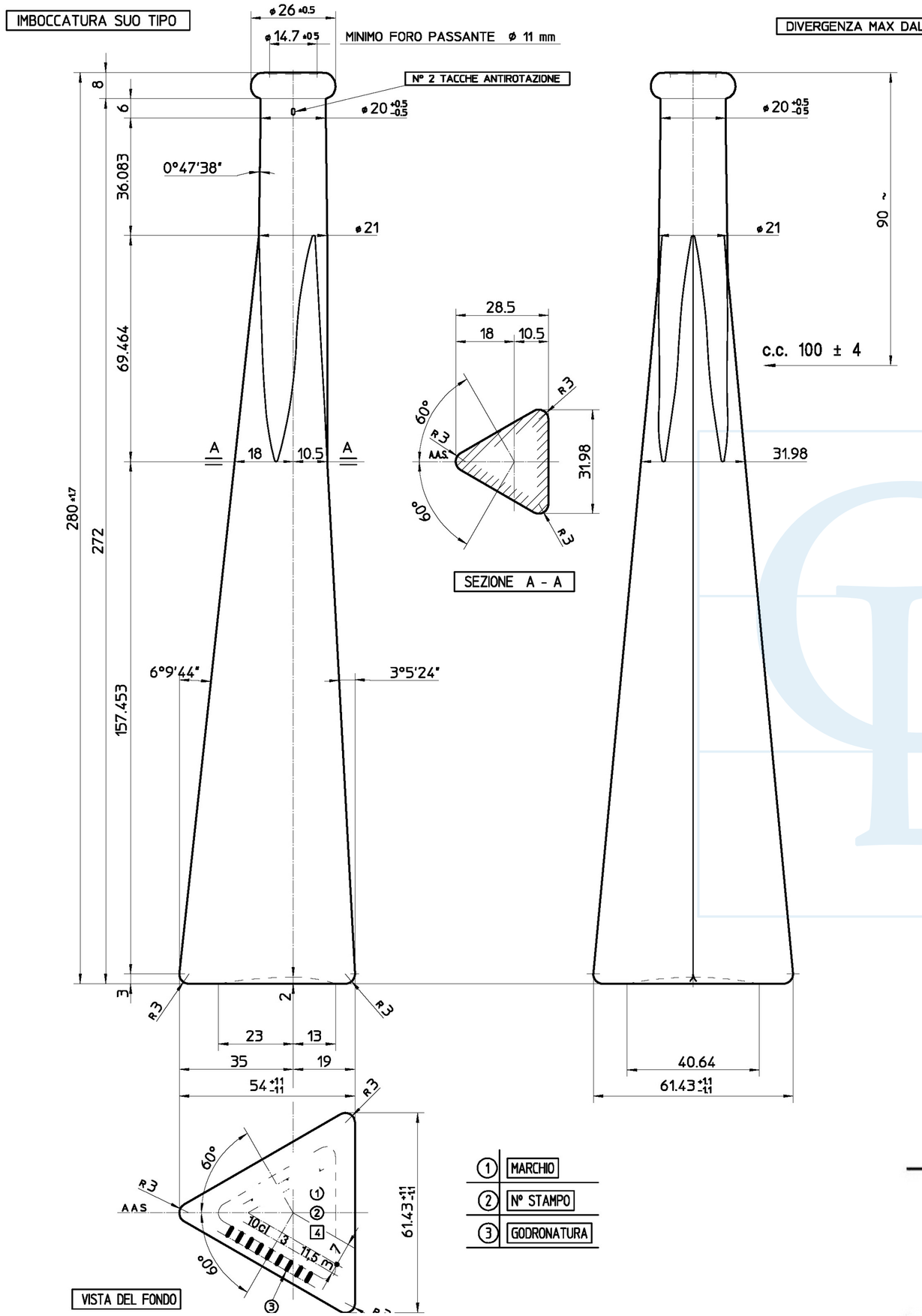

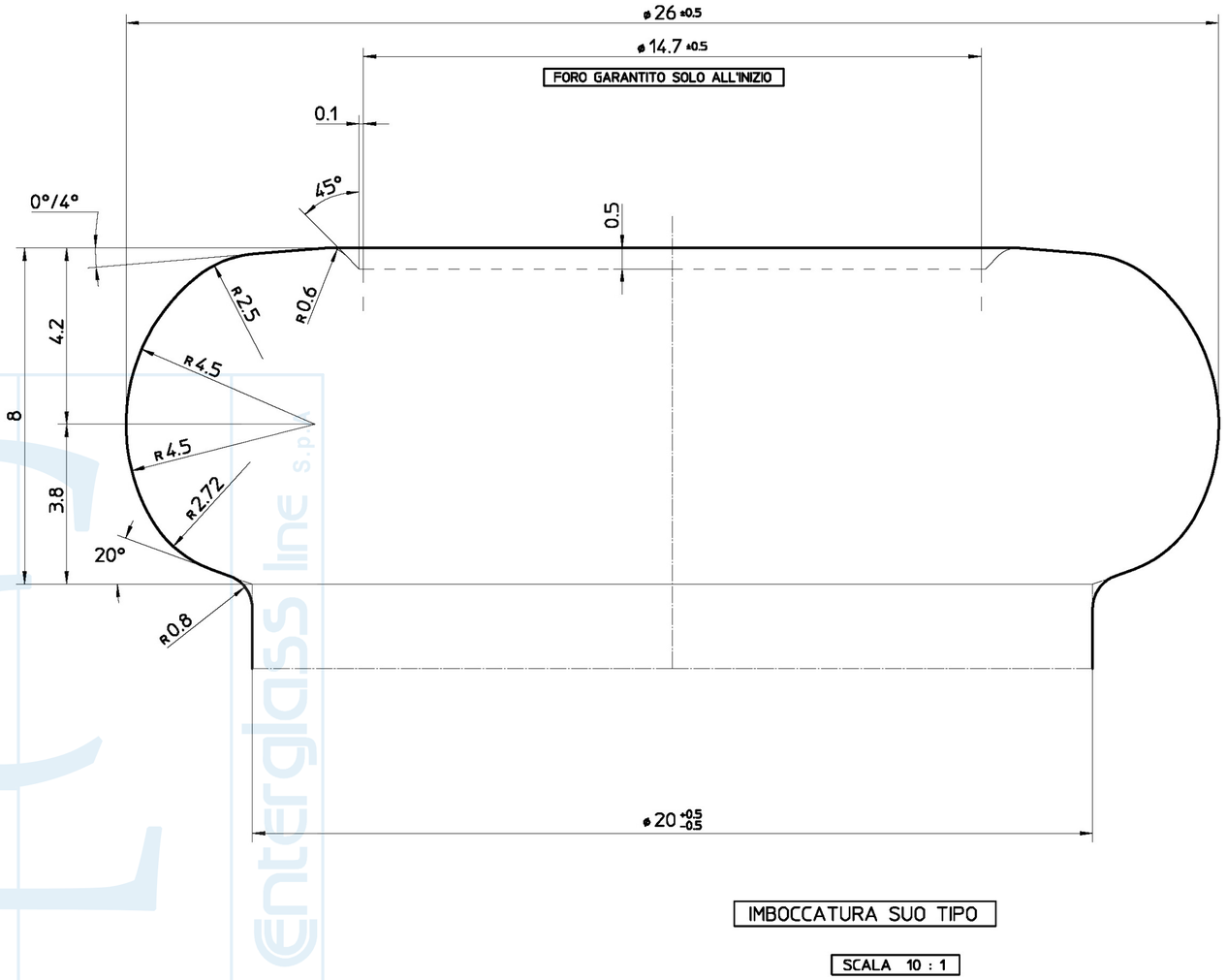

Enterglass line s.p.a.

Renana 100ml triangolare ta

Peso (g)	Capacità (cc)	Tipo Bocca	Colore
285	100	Tanello	bianco